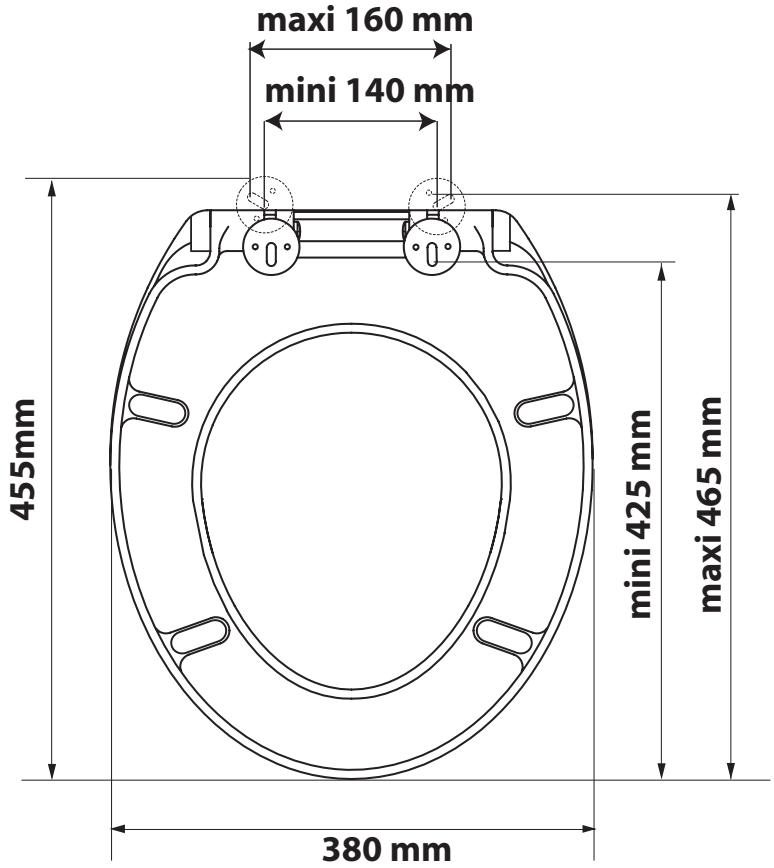
maxi 160 mm
mini 140 mm
455mm
mini 425 mm
maxi 465 mm
380 mm