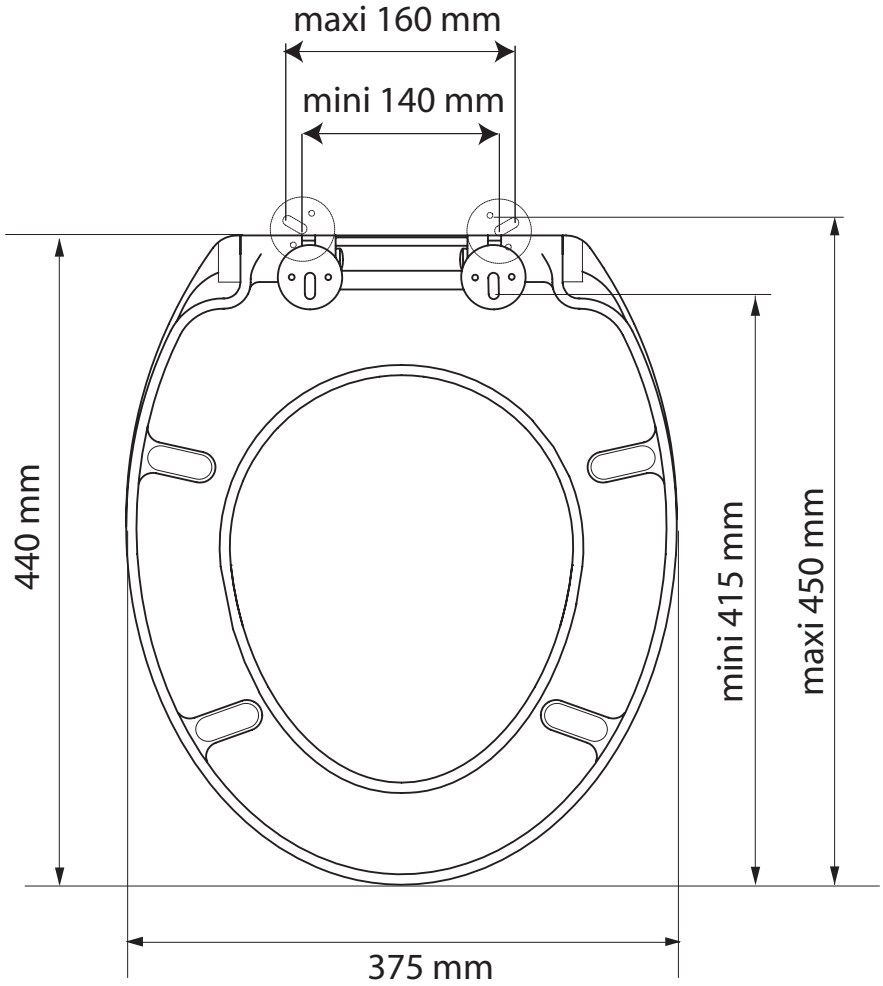
maxi 160 mm
mini 140 mm
440 mm
mini 415 mm
maxi 450 mm
375 mm